Des outils connectés pour réduire les dégâts causés par la faune sauvage

Vadalarm est concepteur et fabricant d'une gamme de dispositifs innovants, capables d'éloigner différents groupes d'animaux sauvages d'une zone définie. Les effaroucheurs communiquent avec une application mobile qui permet d'accéder au paramétrage des appareils (voir pages 5 à 11 de la brochure pour plus d'informations sur l'application et ses fonctionnalités).

Grâce à sa technologie de pointe, Vadalarm a pour objectif de mettre à disposition de ses clients une solution non invasive pour réduire les dommages causés par les animaux nuisibles.

INFORMATIONS IMPORTANTES

ATTENTION ! Lisez toutes les instructions et conservez ce document !

- Cet appareil ne doit pas être utilisé par des enfants ou des personnes non habilitées. Installez-le hors de portée de ces personnes.
- Les dispositifs doivent être installés, utilisés et entretenus avec précaution pour minimiser tout danger pour les personnes, les animaux ou leur environnement.
- Confiez l'entretien et la réparation des dispositifs à un centre de services agréé par Vadalarm ou par son revendeur.
- Consultez l'arrêté municipal local pour connaître les réglementations spécifiques en termes de nuisance sonore.
- Les dispositifs ne doivent pas être installés à portée d'un système d'irrigation (jet puissant). En cas d'alerte rouge météo, une protection temporaire contre les intempéries doit être installée pour l'équipement.

La gamme Vadalarm Smart

Les dispositifs compatibles avec l'application mobile Vadalarm Smart sont :

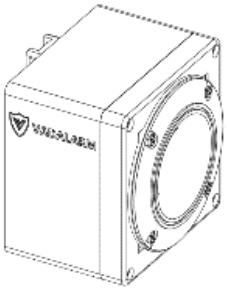

Vadalarm Smart Mono

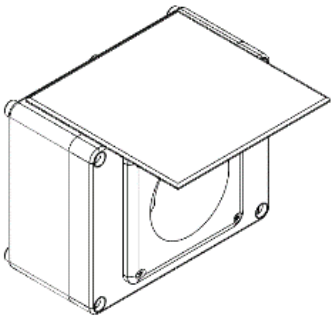

Vadalarm Smart Pro

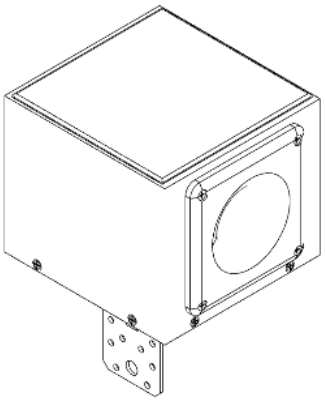

Vadalarm Smart Duo

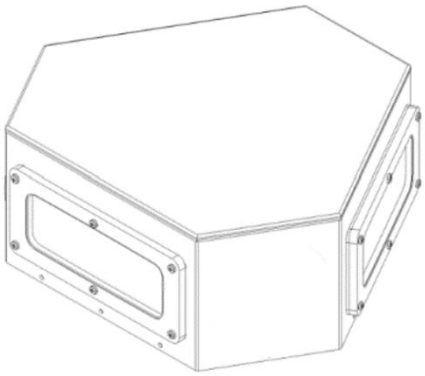

Vadalarm Smart Tripla

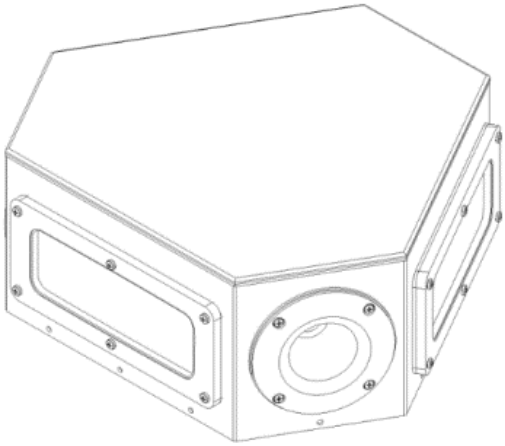

Vadalarm Smart Hexa

Quelles sont les caractéristiques des différents modèles ?

Chaque dispositif de la gamme Vadalarm Smart est capable d'éloigner le gibier, les oiseaux et les rongeurs, selon le paramétrage choisi. Ils sont pré-paramétrés et dotés d'un module de connectivité intégré qui permet l'utilisation de l'application mobile Vadalarm Smart. Les fonctionnalités de contrôle et de diagnostic via un smartphone dans l'application Vadalarm Smart sont détaillées en page 5 et les suivantes.

	Nombre Haut-parleurs	***Portée du son (m)***	***Capacité de la batterie (mAh)***	***Matériau du boîtier***	***Poids (kg)***	***Dimensions (mm)***
Mono	1	30-50	min. 4200	ABS blanc	0,5	105x109x95
Pro	1	2x80-120	min. 4200	ABS blanc	0,5	150x170x140
Duo	2	2x80-120	min. 4200	composite aluminium	0,8	160x170x130
Tripla	3	3x120-150	min. 2x4200	aluminium	1,5	335x335x130
Hexa	6	6x120-150	min. 2x4200	aluminium	1,6	335x335x140

Les différents modèles se distinguent par leurs performances, leur taille, leur design et la capacité de leur batterie. La principale différence entre nos dispositifs est le nombre de haut-parleurs intégrés au dispositif. Ainsi, plus le nombre de haut-parleurs par appareil est élevé, plus la portée et la puissance du son sont importantes. Par conséquent, notre appareil le plus performant est le modèle HEXA avec ses 6 haut-parleurs. Nos effaroucheurs de la gamme SMART disposent d'une batterie intégrée, rechargeable au secteur ou à l'énergie solaire (suivant le modèle). Veuillez utiliser un adaptateur compatible (5V).

Quels animaux peut-on éloigner avec les effaroucheurs Vadalarm Smart ?

En fonction du réglage et du paramétrage, les effaroucheurs Vadalarm Smart sont capables d'éloigner simultanément ou séparément les animaux suivants :

- le gibier (sangliers, chevreuils, cerfs, lapins)
- les oiseaux de petite taille (généralement les oiseaux se nourrissant de graines, fruits, insectes)
- les rongeurs (souris, rats) et les martres

Le paramétrage des appareils

Le paramétrage des effaroucheurs Vadalarm Mono/Pro/Duo/Tripla/Hexa est évolutif. Vous pouvez choisir le(s) mode(s) d'effarouchement des dispositifs lors de l'achat du produit. Si vous avez besoin d'ajouter une fonctionnalité supplémentaire à votre effaroucheur, non activée lors de l'achat du produit, il vous suffit d'en faire la demande à votre fournisseur ou de commander l'option choisie via l'application mobile VADALARM Smart. Une fois l'option choisie commandée, notre équipe l'activera à distance sur votre appareil à l'aide du numéro de série. Votre effaroucheur pourra ainsi vous servir également contre d'autres animaux que ceux initialement prévus.

Qu’est-ce qui peut influencer l’efficacité des effaroucheurs ?

De nombreux facteurs environnementaux sont à considérer (accoutumance des animaux aux sons, proximité des zones habitées et des routes, chasse, agrainage dissuasif à proximité, distance des points d’eau et des sous-bois, dénivelé du terrain), qui échappent généralement à notre contrôle et à celui de nos clients. Par conséquent, nous ne pouvons pas garantir le succès systématique des effaroucheurs et nous n’interviendrons pas dans l'indemnisation des dommages causés par les animaux.

Certains gibiers, notamment les sangliers, ont une faculté d’adaptation hors du commun. Le sanglier reste l’espèce qui demande la plus grande vigilance et rigueur dans la gestion de ses populations.

Dans quelles situations et comment utiliser un effaroucheur ?

Il est important de savoir qu'il existe aujourd'hui beaucoup d'informations erronées sur les ultrasons et sur l’effarouchement sonore en général, ce qui a conduit certaines personnes à les considérer comme une solution miracle.

En réalité, les ultrasons (et les divers sons audibles) ne constituent pas une protection physique tel un mur physique ou une clôture fixe. Ainsi, les animaux ont toujours la possibilité d’entrer et de stationner sur les parcelles, malgré la mise en service des effaroucheurs. Toutefois, leur présence devrait diminuer ainsi que les dommages occasionnés.

La première règle, et aussi la plus importante, consiste à installer nos répulsifs acoustiques **en orientant les haut-parleurs dans la direction d'où arrivent les animaux.**

Pour les appareils en mode effaroucheur oiseaux, plus vous les placez en hauteur, plus ils seront efficaces. L'angle d'ouverture des haut-parleurs doit couvrir l’intégralité de la zone à protéger.

Il faut veiller à ce qu'il n'y ait pas de végétation devant l'enceinte pour étouffer le son. La végétation dense peut réfléchir ou dans le pire des cas, complètement absorber les émissions sonores. Les appareils doivent être placés à au moins 10 cm au-dessus des cultures.

Pour la prévention des dégâts causés par le gibier, il est préférable de **placer l'appareil à la même hauteur que la tête de l'animal**, car le haut-parleur diffuse le son dans un cône d'environ 120 degrés, mais c'est au milieu qu'il est le plus fort.
La hauteur d'installation recommandée pour les sangliers est de 30 à 50 cm.

Suivant les espèces (cervidés), plusieurs émetteurs doivent être posés à des hauteurs variables couvrant ainsi le « port de tête » de l'animal en mouvement et son positionnement pour s'alimenter.

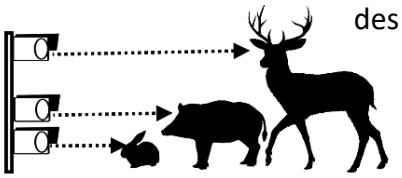

Certains animaux peuvent être moins sensibles aux ondes émises par l'ultrason que d'autres, en raison de problèmes de surdité partielle, ou à cause de mouvements de masses d'air ou de variations de température.

L'application VADALARM Smart

L'application Vadalarm Smart vous permet de vous connecter à un ou plusieurs effaroucheurs via Bluetooth ou Wifi. Vous pourrez vérifier le bon fonctionnement du dispositif, activer/désactiver certains paramètres. Voir plus de détails sur la page suivante.

Comment télécharger l'application Vadalarm Smart ?

Téléchargez l'application VADALARM Smart dans Google Play ou l'Appstore. Pour utiliser l'application, vous devez autoriser l'accès aux données de localisation.

DISPONIBLE SUR Google Play

Télécharger dans l'App Store

Comment se connecter à l'application Vadalarm Smart ?

L'application Vadalarm Smart vous offre une connectivité Bluetooth et Wi-Fi. Vous pouvez installer autant d'effaroucheurs que vous le souhaitez sur votre smartphone, mais vous ne pouvez vous connecter qu'à un seul à la fois.

Nous ne pouvons garantir un fonctionnement fiable de l'application qu'avec Android 8.0 ou une version ultérieure. Il n'existe aucune restriction sur IOS.

1ère connexion à l'application Vadalarm Smart :

1. Télécharger l'application Vadalarm Smart
2. Autorisez l'accès aux données de localisation
3. Vérifier que le Bluetooth est activé sur votre smartphone
4. Allumez l'effaroucheur
5. Lancer l'application sur votre smartphone ou tablette
6. Suivez les indications sur l'écran pour coupler l'application avec votre smartphone
7. N'oubliez pas à synchroniser l'horloge de votre application avec votre smartphone !

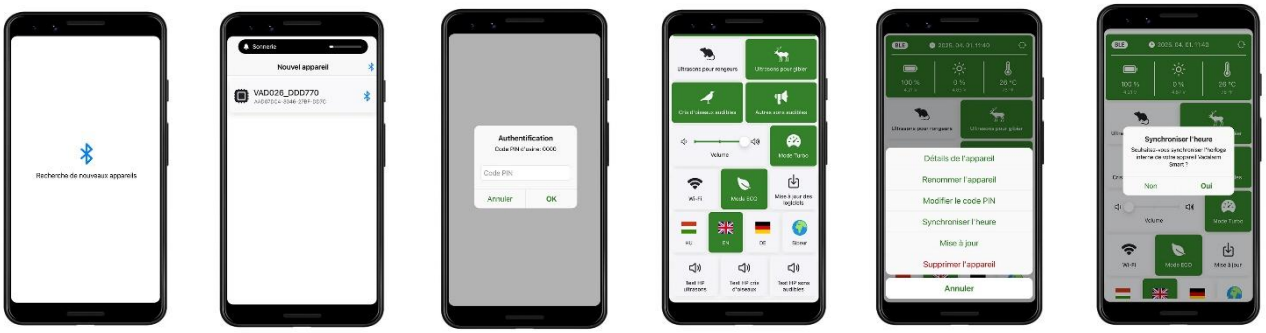

Via Bluetooth, vous pouvez vous connecter à un dispositif dans les 30 secondes qui suivent la mise sous tension du produit. Une fois connecté, vous pouvez effectuer des réglages et des diagnostics. Après déconnexion, vous devez redémarrer le dispositif pour pouvoir vous y connecter à nouveau.
A la première connexion à un effaroucheur, l'application Vadalarm Smart vous demandera un code à quatre chiffres, qui est composé par défaut de quatre zéros (0000). Vous pouvez modifier ce code ultérieurement si vous le souhaitez. En cas d'oubli du code unique, vous pouvez demander une réinitialisation du code auprès du service clients de Vadalarm ou de son revendeur.

Vous pouvez également connecter votre Vadalarm Smart à votre réseau domestique **via Wi-Fi**, mais vous devez d'abord lui communiquer le nom et le mot de passe du réseau Wi-Fi via la connexion Bluetooth. Cette connexion est maintenue même après la déconnexion du Bluetooth, de sorte que si le dispositif ne quitte pas la portée de votre réseau Wi-Fi, vous pouvez accéder aux fonctions de surveillance de n'importe où. La modification des paramètres de l'effaroucheur n'est pas possible en Wifi, mais vous pourrez notamment surveiller la charge de la batterie et la température du dispositif. Les données sont actualisées toutes les 15 minutes. La fonction de surveillance à distance par Wifi ne fonctionne pas sur les réseaux 5GHz.

Connexion ultérieure à un effaroucheur apparié à votre smartphone :

Si vous avez activé le mode ECO ou ECO+ l'effaroucheur se déconnecte de votre smartphone et vous devez vous reconnecter à chaque fois que vous souhaitez accéder aux paramétrages de l'appareil.

1. Eteignez l'effaroucheur
2. Ouvrez l'application
3. Rallumez l'effaroucheur
4. Cliquez sur les coordonnées de l'effaroucheur dans l'application. Ils apparaissent automatiquement avec le sigle Bluetooth en bleu.

Les icônes de l'application VADALARM Smart

1. Nom de l’appareil
2. Niveau de charge de la batterie
3. Puissance de charge actuelle
4. Température du dispositif
5. Choix du mode d'effarouchement
6. Divers sons audibles
7. Volume du son émis
8. Mode turbo (ultrason et sons)
9. Activation Wifi
10. Mode Eco
11. Mise à jour
12. Sélection de la langue
13. Test haut-parleurs
    - #1 Test Ultrasons
    - #2 Test Cris d’oiseaux
    - #3 Test sons divers

Barre inférieure de l’application :

- Mes appareils
- Ajouter un appareil
- Mode d’emploi
- Paramètres

Fonctionnalités disponibles à partir de l'application Vadalarm Smart

Tous les dispositifs de la gamme Vadalarm Smart sont équipés de commandes intelligentes. Plusieurs modes d'effarouchement peuvent être activés simultanément.

Le mode d'effarouchement grand gibier

L'appareil émet des ultrasons (18 à 24 KHz) jour et/ou nuit ou selon les horaires choisis à l'aide du programmateur. Ils sont inaudibles pour l'homme, mais peuvent être perçus par les enfants en bas âge.

Le mode d'effarouchement oiseaux

L'appareil émet des cris d'oiseaux à 95 dB de la levée du soleil au coucher du soleil ou selon les horaires choisis à l'aide du programmateur.

Les cris d'oiseaux sont audibles pour l'homme et peuvent déranger le voisinage dans un rayon d'une centaine de mètres.

Le mode d'effarouchement rongeurs

L'appareil émet des ultrasons (20 à 27 KHz) jour et/ou nuit ou selon les horaires choisis à l'aide du programmateur. Ils sont inaudibles pour l'homme, mais peuvent être perçus par les enfants en bas âge.

Le mode divers sons audibles

Quelques fois les ultrasons s'avèrent peu efficaces voire inefficaces. Certaines espèces (par exemple les oiseaux) n'entendent pas les ultrasons et d'autres s'y accoutument après un certain temps. En activant le mode d'effarouchement "Autres sons audibles", le dispositif émet un mélange de sons artificiels audibles (sirène, alarme, klaxon, coup de fusil, corne de brume, etc.) à 95 dB. **Utilisable parallèlement ou alternativement aux autres modes d'effarouchement** (ultrasons ou cris d'oiseaux), ces émissions sonores augmenteront l'efficacité de l'effaroucheur mais peuvent déranger le voisinage dans un rayon d'une centaine de mètres environ.

Le fonctionnement standard (3/6/9 min, émissions sonores pendant 20 secondes)

L'intervalle des émissions sonores n'est pas réglé sur une valeur fixe, mais varie en fonction de la charge de la batterie et de l'heure de la journée.

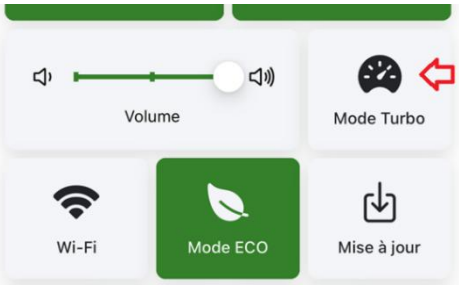

Lorsque l'appareil se décharge, il augmente les intervalles ; pendant la nuit, il les rapproche.

En fonctionnement standard les émissions d'ultrasons s'effectuent pendant 20 à 25 secondes environ toutes les 3 / 6 / 9 minutes en fonction du niveau de la charge de la batterie (environ toutes les 3 minutes si le niveau de charge de la batterie est élevé. Puis toutes les 6 minutes si le niveau de charge de la batterie est moyen et enfin toutes les 9 minutes si le niveau de charge de la batterie est faible.)

Mode turbo (1/2/3 min, émissions sonores pendant 4 à 5 secondes)

En activant le mode Turbo, vous pouvez annuler le fonctionnement automatique et fixer les intervalles des émissions aussi souvent que possible, jour et nuit. Si la batterie de l'effaroucheur est chargée à plus de 80%, l'appareil se mettra en route toutes les minutes et avec des courtes émissions sonores de quelques secondes.

L'intensité du volume sonore

Vous pouvez augmenter l'intensité du son émis à l'aide de votre smartphone pour plus d'efficacité. Pour autant, cela ne va pas augmenter la portée de l'appareil.

Il existe 3 niveaux de volume. Plus vous glissez le curseur du volume vers la droite, plus le son émis sera fort. Attention, l'augmentation du volume est une fonction énergivore. Nous vous déconseillons de l'utiliser si le niveau de charge de la batterie ou si l'ensoleillement est faible.

Le volume niveau 2 est 165 % plus fort que le niveau de base, tandis que le volume niveau 3 est 185 % plus fort que le niveau de base.

Interrupteur crépusculaire

Vous souhaitez que votre effaroucheur pour oiseaux ne fonctionne que pendant la journée ? Ou préférez-vous que votre effaroucheur pour sangliers ne fonctionne que la nuit ? Vous pouvez désormais le faire en appuyant sur un bouton !

En cliquant sur l'icône du mode d'effarouchement que vous souhaitez programmer (gibier / oiseaux / rongeurs / divers sons) vous pouvez activer l'interrupteur crépusculaire. Il vous permet de définir le fonctionnement de chaque mode le jour, la nuit ou jour et nuit.

Attention ! Si vous utilisez votre effaroucheur avec une batterie externe avec adaptateur, comme source d'énergie (en complément au panneau solaire), l'appareil ne pourra plus fonctionner en mode jour/nuit. Le chargement en continue sera considéré par l'effaroucheur comme s'il était en mode jour. Pour cette raison, nous vous recommandons dans ce cas-là de programmer les horaires de fonctionnement à l'aide de l'horloge.

Programmation des horaires de fonctionnement

Définissez une plage horaire précise pour chaque mode d'effarouchement, en réglant l'heure exacte à laquelle vous souhaitez que l'effaroucheur démarre et s'arrête.

Veuillez mettre à jour l'horloge de l'application avant la première utilisation de la programmation !

Il est également nécessaire de régler l'horloge à chaque fois que l'effaroucheur se décharge en-dessous d'un seuil critique, c'est-à-dire en-dessous de 30%.

Pour synchroniser l'heure, accéder aux réglages de l'effaroucheur, puis sélectionner la commande « synchroniser l'heure ».

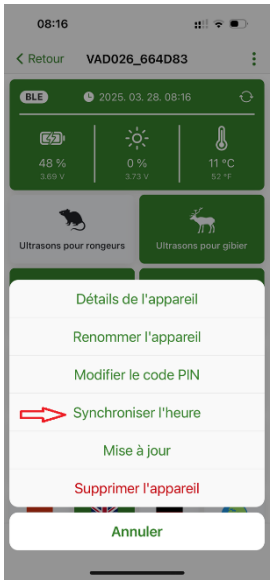

Mode ECO (économie de batterie)

Si le panneau solaire peine à maintenir un niveau de charge suffisant pour un fonctionnement optimal, par exemple en cas de conditions météo peu favorables (faible ensoleillement et/ou par temps froid), le mode ECO permet d'économiser de l'énergie et d'augmenter l'autonomie de l'effaroucheur.

Il existe 3 positions pour le mode ECO : position éteinte (pas de mode éco), ECO et ECO+.

Nous recommandons d'utiliser le mode ECO Plus, en cas d'activation de nombreuses options simultanément. Ne désactivez le mode ECO que si vous avez une charge externe disponible pour votre effaroucheur car sans le mode ECO, l'appareil est plus énergivore.

	Éteint	ECO	ECO Plus
Economie de batterie	⚠ *		
Connexion Bluetooth (Si le Bluetooth est actif, le sigle Bluetooth à côté du nom de l'appareil s'affiche en bleu.)	☑ Connectivité Bluetooth permanente	Connectivité Bluetooth active pendant 30 secondes après la mise sous tension de l'effaroucheur	Connectivité Bluetooth active pendant 30 secondes après la mise sous tension de l'effaroucheur
Monitoring	☑ Toutes les données sont affichées en temps réel dans l'application.	☑ Les données sont affichées avec une actualisation toutes les 15 minutes dans l'application.	☑ Les données sont affichées avec une actualisation toutes les 15 minutes dans l'application.
Contrôle en temps réel par Wi-Fi	☑	✕	✕
Volume sonore	Volume déterminé en fonction du paramétrage par l'utilisateur.	Volume déterminé en fonction du paramétrage par l'utilisateur.	Gestion automatique du volume, en fonction de l'état de charge de la batterie.**

* Attention ! L'utilisation du mode "ECO éteinte" augmentera *considérablement* la consommation d'énergie de l'appareil et entraînera une décharge plus rapide de la batterie. Ce mode n'est recommandé que si le nombre d'heures d'ensoleillement est extrêmement élevé ou si l'alarme est connectée en permanence à une source d'alimentation supplémentaire.

** En dessous de 80 % du niveau de charge, le réglage du volume++ est désactivé, et en dessous de 60 %, le réglage du volume+ est désactivé.

Comment installer les effaroucheurs VADALARM ?

L'installation d'un effaroucheur Vadalarm est extrêmement simple. Veuillez suivre les étapes ci-dessous en tenant compte du mode d'effarouchement choisi.

Avant la première installation et mise en route :

- Rechargez l'effaroucheur pendant au moins 8 heures, soit au soleil soit en le branchant au secteur à l'aide du câble USB fourni. Utilisez uniquement des adaptateurs compatible (5V).
- Il n'est pas nécessaire d'allumer l'appareil pour le charger.
- Mettez à jour l'horloge dans l'application.
- Pour les effaroucheurs installés en extérieur, vous aurez besoin d'un piquet par appareil, un tournevis et une pioche.
- Retirer le film plastique qui protège le panneau solaire après installation de l'appareil.

Installation des effaroucheurs en mode "sangliers, cervidés, oiseaux"

- Enfoncez profondément un **piquet carré ou rectangulaire d'au moins 5x5cm** à l'endroit où vous souhaitez placer votre répulsif.
- Tenez compte de la *portée des appareils* (entre 80 à 150 mètres selon le modèle) et choisissez *un endroit ensoleillé* (au moins 6 heures / jour).
- De manière générale, **les répulsifs doivent être placés à hauteur des oreilles des animaux et sans aucun obstacle devant les haut-parleurs** qui pourrait réduire la propagation des ultrasons.

Les recommandations sont :

- au minimum 5 à 10 cm au-dessus des plantes
- 30 à 50 cm pour les sangliers
- 90 à 120 cm pour les chevreuils
- 120 à 150 cm pour les cerfs (au moins 2 hauteurs différentes recommandés)
- le plus haut possible pour les oiseaux

1. **Fixez votre appareil sur le piquet à l'aide du support fourni**. Le panneau solaire doit être sur le dessus.
   Positionnez l'appareil de manière à ce que **le(s) haut-parleur(s) soi(en)t orienté(s) en direction de l'arrivée prévue du gibier/des oiseaux.**

   Si les plantations sont trop hautes, placez l'effaroucheur au bord du champ à la hauteur de la tête des animaux.

   Si vous installez l'appareil face au *vent dominant*, son efficacité sera nettement diminuée.

2. Allumez **l'interrupteur situé au bas de l'appareil**. Vous entendrez alors un message de bienvenue annonçant le niveau de charge, après quoi l'appareil se mettra en marche et, selon le réglage, émettra des ultrasons ou le bruit d'oiseaux prédateurs.

Une fois l'installation terminée, veuillez **retirer le film de protection du panneau solaire** qui pourrait endommager celui-ci sous l'effet de la chaleur du soleil. Il est conseillé de le nettoyer avec un chiffon légèrement humide et non abrasif lorsqu'il vous semble sale. L'utilisation de produits phytosanitaires peut altérer l'efficacité des panneaux solaires.

Attention ! Veuillez ne pas actionner le bouton marche / arrêt à répétition et sans intervalle/pause entre les démarrages, l'effaroucheur pourra se mettre en défaut et dans un cas extrême, il pourra même être endommagé.

Si vous voulez protéger une zone d'une largeur supérieure à celle indiquée dans le tableau des paramètres ou si le gibier peut arriver de plusieurs directions, il est recommandé de placer plusieurs répulsifs à gibier espacés d'une telle distance les uns des autres.

Si vous avez des questions sur l'installation et la mise en service, n'hésitez pas à contacter notre service clients ou à regarder notre vidéo d'installation en scannant le code QR ci-contre :

Installation des répulsifs en mode "rongeurs et martres"

1. **Rechargez votre appareil** au moins pendant 6 heures à l'aide d'un adaptateur USB 5V. Une charge complète permet de faire fonctionner l'appareil pendant une semaine. Veuillez le recharger chaque semaine.
2. Vous pouvez utiliser l'appareil placé au sol ou fixé plus en hauteur.
   Trouvez un endroit approprié pour votre répulsif et placez l'appareil de sorte que **le haut-parleur pointe dans la direction d'où les rongeurs sont susceptibles d'arriver**. Veuillez utiliser les pattes de fixation si besoin.
   Si vous voulez utiliser le répulsif Vadalarm Mono à l'extérieur, assurez-vous de le placer à l'abri de la pluie. Ni le répulsif, ni son adaptateur ne peuvent être directement exposés à la pluie, car ils sont essentiellement conçus pour une utilisation en intérieur.
3. **Allumer l'appareil**.
   En allumant l'appareil, le haut-parleur vous indique le niveau de charge de la batterie.
   Ensuite, l'appareil est fonctionnel immédiatement.

L'oreille humaine n'entend qu'un faible bourdonnement, mais les rongeurs ont une meilleure audition. Le répulsif à rongeurs Vadalarm les éloignera de la zone à protéger.

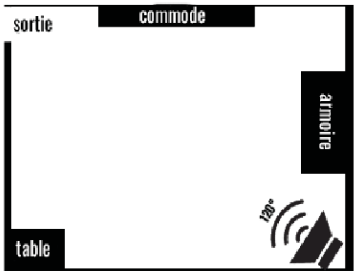

Le dispositif "Mono" contre les rongeurs est efficace dans un angle de 120 degrés à une distance de 30-45 m par haut-parleur, comme le montre le schéma. Le répulsif pour rongeurs doit être placée comme indiqué ci-contre :

L'efficacité du dispositif contre les rongeurs dépendra en grande partie du positionnement des appareils, de la configuration de la zone à protéger. Les grands espaces ouverts (par exemple, les greniers) donneront de meilleurs résultats. Placez l'appareil toujours dans le même espace aérien que les rongeurs, sans obstacle direct qui empêche la propagation des ultrasons. Les ultrasons ne traversent pas le bois, les plaques de plâtre, les meubles ou l'isolation. Il est important de laisser une sortie pour les rongeurs afin de ne pas uniquement les envoyer d'un coin de la pièce à un autre !

Conditions de garantie

Si le Client est un particulier, conformément à l'article L 121-20 du Code de consommation, il dispose d’un délai de 14 jours à compter de la réception des produits pour se rétracter sans avoir à justifier de motifs ni à payer de pénalités, à l'exception, le cas échéant, des frais de retour. Pour être retourné, le produit doit être complet, propre à une nouvelle commercialisation, et renvoyé dans son emballage complet d'origine.

Le retour n'est possible que si l’appareil n’a subi aucun autre dommage que ceux liés à une utilisation normale (par exemple, des micro-rayures). Dans le cas contraire, le montant du remboursement fera l’objet d’une dépréciation déterminée par Vadalarm.

Le produit est également couvert par la garantie constructeur qui est de 2 ans à compter de la date de réception du produit. Au-delà de cette période, nous vous proposons un service de réparation à un prix raisonnable.

Tous les produits Vadalarm sont fournis avec un câble de recharge. En outre, vous avez la possibilité d'acheter un adaptateur de type USB-A 5V. Si vous utilisez un autre adaptateur que nous proposons, veuillez vous assurer de sa compatibilité. Les dommages causés par un adaptateur avec une tension différente ne peuvent pas être traités comme un problème de garantie.

Le produit est entièrement conforme aux exigences des directives 2014/35/EU, 2014/30/EU, 2011/65/EU, une déclaration à cet effet est disponible auprès de notre service clients. Nous nous occupons du recyclage, merci de nous renvoyer les appareils hors service.

En cas de panne pendant la période de garantie initiale, les réparations seront assurées gratuitement par le Fabricant. Seuls les frais d'expédition seront à la charge du Client.

Pour pouvoir bénéficier de cette garantie, il convient impérativement de conserver la facture d'achat du produit.

La Garantie ne s'applique pas pour :

- Les biens ne pouvant bénéficier de ce contrat
- Les dommages, pannes, défaillances ou défauts imputables à des causes d'origine externe (mauvaise application du matériel, surtension électrique...)
- Les pannes résultant de la modification de la construction et des caractéristiques d'origine de l'appareil
- Les pannes affectant les pièces non conformes à celles préconisées par le constructeur
- Les réglages accessibles au bénéficiaire sans démontage de l'appareil
- Les frais de mise en service, de réglage, de nettoyage et les essais non consécutifs à un dommage garanti
- Le non-respect des instructions du constructeur
- Les réparations et dommages subis par l'appareil après une réparation effectuée par toute autre personne qu'un réparateur agréé par le constructeur
- Les réparations de fortune ou provisoires ainsi que les conséquences de l'aggravation éventuelle du dommage en résultant
- Les dommages dus à la corrosion, à un mauvais branchement ou à un problème d'alimentation
- Les dommages dus à un problème d'alimentation, il faut entendre par problème d'alimentation, non pas un problème d'alimentation interne au produit, mais externe à celui-ci.

La garantie constructeur n'est plus applicable si :

- Le numéro de série de l’appareil a été enlevé ou modifié
- Les scellés de sécurité ont été détériorés ou retirés sans l’accord préalable du fabricant
- Si l’appareil a été démonté ou si le boîtier a été ouvert ou démonté sans l’accord préalable du fabricant
- Si la panne ne nuit pas directement au fonctionnement de l’appareil.

Il est rappelé que le bénéfice de la garantie constructeur ne fait pas obstacle à l'application des dispositions légales relatives à la garantie légale de conformité et à la garantie des vices cachés (garanties légales) reproduites ci-après.
La garantie ne couvre pas les dommages dus à une manipulation incorrecte des appareils, survenus après la remise du produit au client, par exemple dommage lié à la chute du produit après livraison.

La réparation ou le remplacement doit être effectué dans un délai raisonnable, compte tenu des caractéristiques du produit et de l'usage auquel le client le destine, et sans préjudice pour le client, sauf cas de force majeure tel qu’une pénurie de matières premières utilisées dans la fabrication/réparation de l’appareil. Le fabricant doit s'efforcer de procéder à la réparation ou au remplacement dans un délai maximum de quinze jours à réception de l’appareil. En cas de réparation, seules des pièces de rechange neuves sont installées dans l’appareil.

La période de garantie est automatiquement étendue de la durée de réparation pendant laquelle le client ne peut pas utiliser le produit comme prévu. Les coûts liés à l'exécution de l'obligation de garantie sont supportés par le fabricant. En cas de litige, le seul tribunal compétent est le tribunal de commerce de Budapest (Hongrie).

Les demandes de garantie peuvent être exercées au moyen de la facture originale avec une preuve du paiement. Le client peut faire valoir son droit à la garantie auprès du fabricant au son distributeur agréé.

Fabricant : Nowton Kft., Visegrádi u. 40, H-1132 Budapest, Hongrie SAV : contact@vadalarm.fr	**Distributeur** : REPZEN, 14, Impasse du Clos, 30650 Rochefort du Gard, France SAV : info@repzen.fr

Dernière mise à jour : 01.04.2025